DK1208A/ DK2408A/ DK4808A

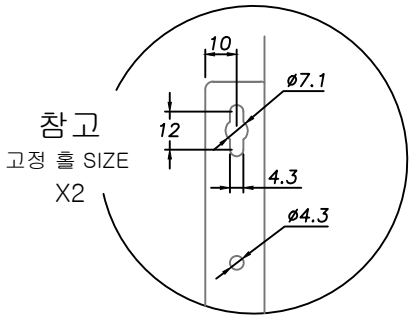

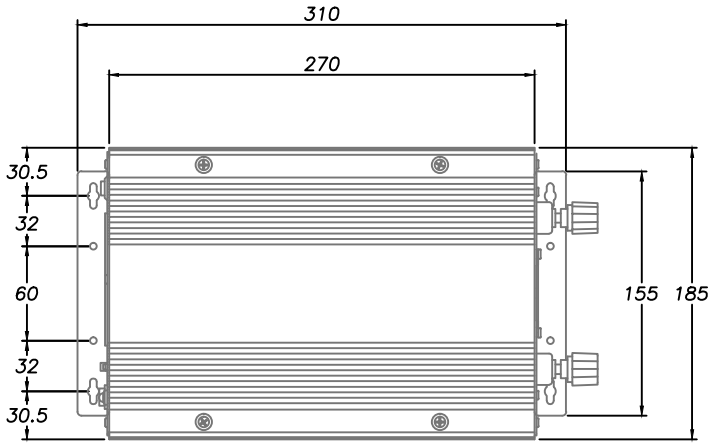

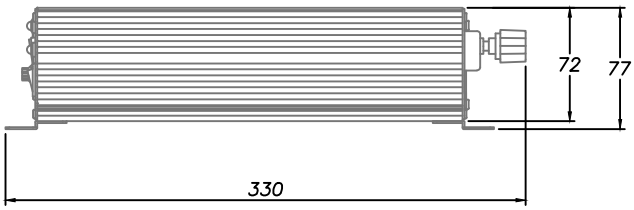

DARDA®
(주)피앤케이하이테크