DK1260/ DK2460/ DK4860

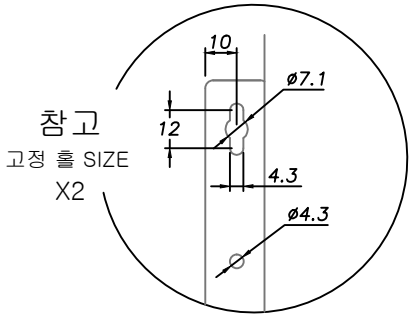

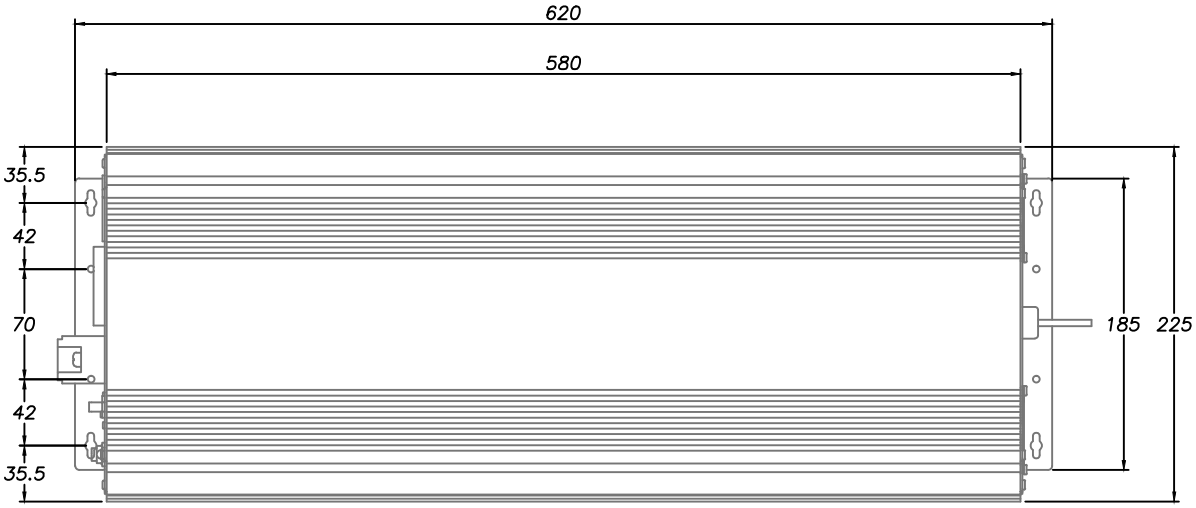

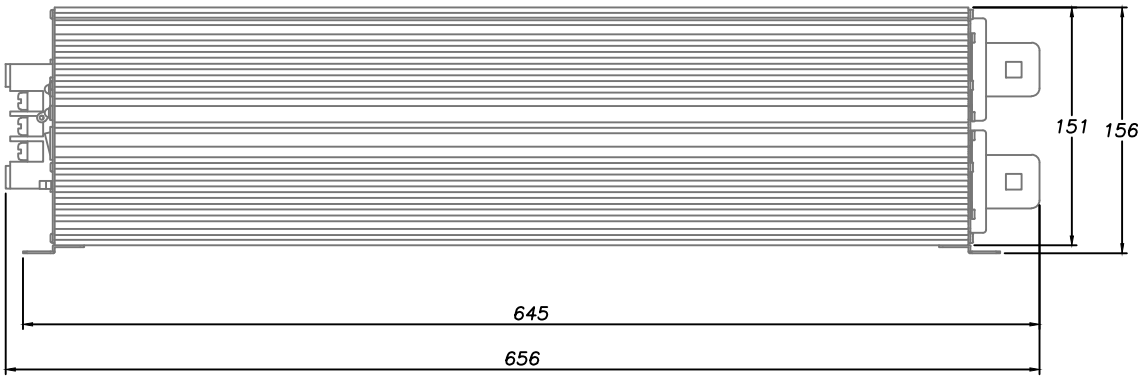

DARDA®
(주)피앤케이하이테크