DK1220NA

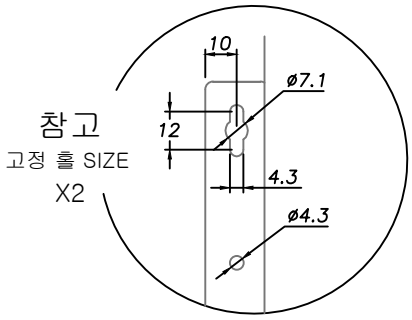

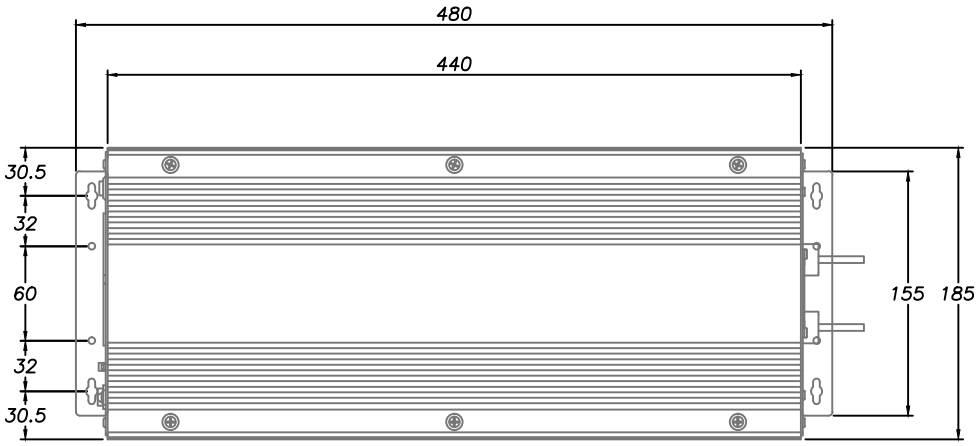

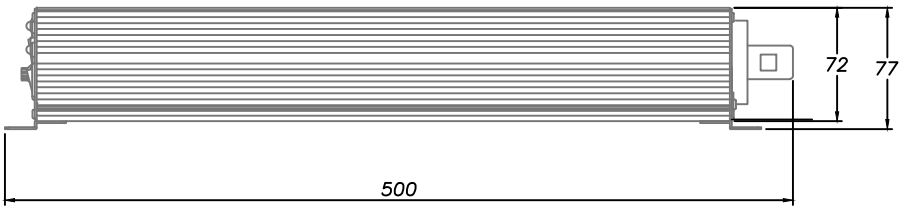

DARDA®
(주)피앤케이하이테크