KEY1015S/ KEY2015S

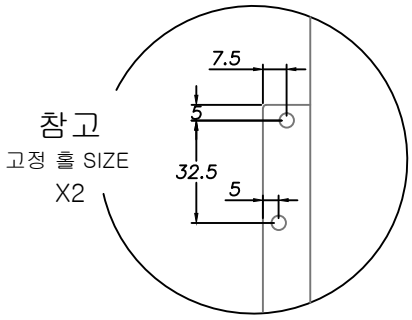

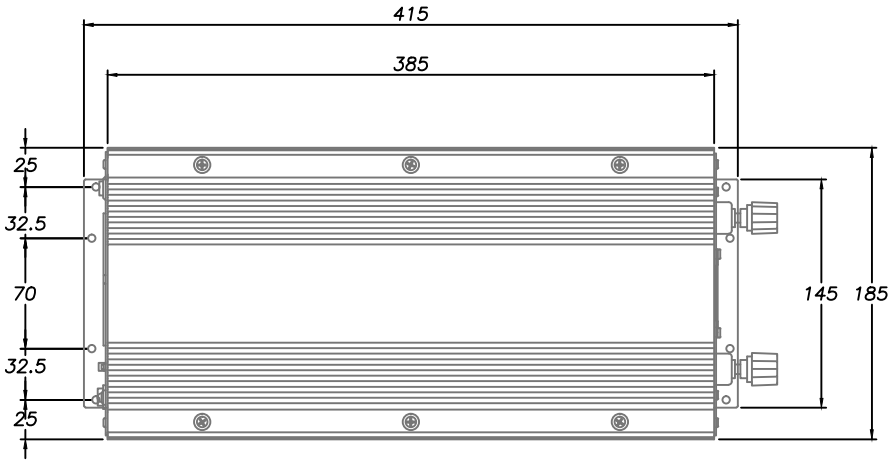

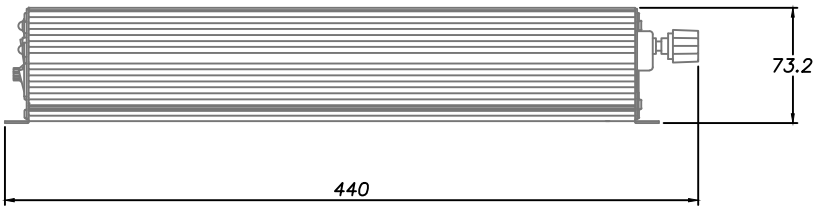

DARDA®
(주)피앤케이하이테크