DP3000AQ/ DP3000BQ/ DP35048Q

참고
고정 홀 SIZE
X2

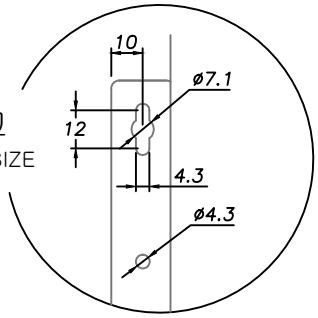

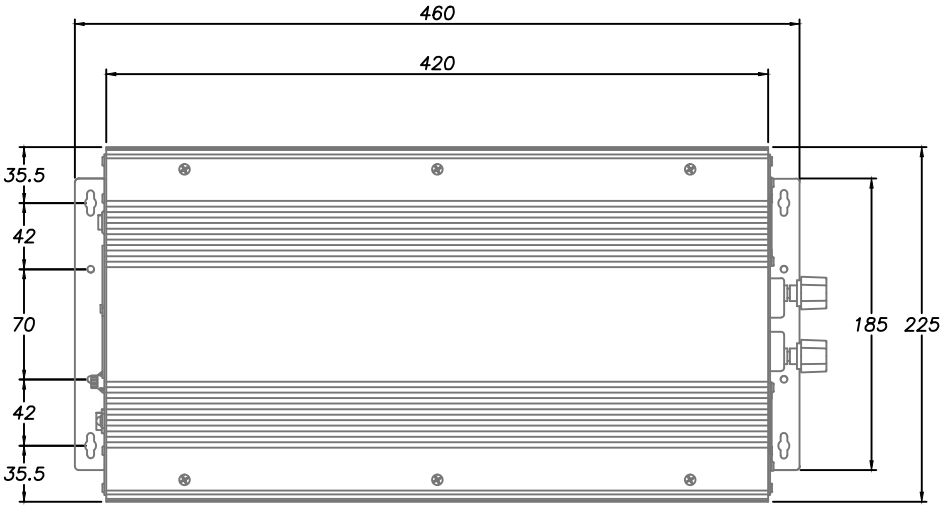

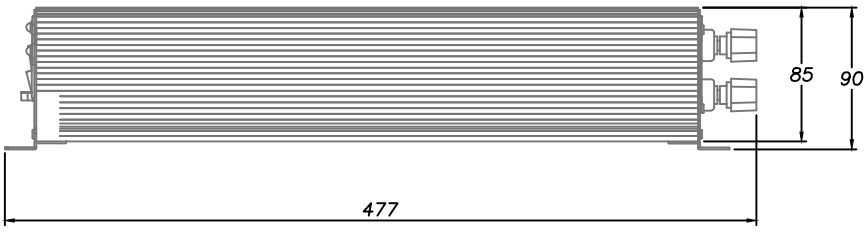

DARDA®
(주)피앤케이하이테크